Pioneer

ДАТЧИКИ ТЕМПЕРАТУРЫ И ВЛАЖНОСТИ

При модернизации оборудования внешний вид и характеристики могут быть изменены.

Покупателю:

Благодарим вас за приобретение нашей продукции.

Необходимо внимательно изучить руководство и использовать оборудование надлежащим образом.

В руководстве приводятся инструкции по надлежащей эксплуатации оборудования. Руководство

необходимо хранить в доступном месте для справки.

Перед началом эксплуатации необходимо внимательно изучить руководство.

Функции оборудования детально разъясняются в руководстве. На характеристики, не указанные в

настоящем руководстве, гарантия не распространяется.

Произвольно редактировать и копировать текст руководства (как полностью, так и частично) запрещено.

При модернизации оборудования содержание руководства может изменяться. При обновлении

документации на нашем сайте будет опубликовано уведомление.

- Характеристики оборудования и его габариты могут изменяться без предварительного уведомления.

Гарантийные условия

Компания-производитель гарантирует надлежащую работу оборудования при соблюдении ряда условий.

Производитель не несет ответственности при повреждении оборудования в случае природных катаклизмов или небрежного отношения пользователя, а также при выходе из строя оборудования третьих сторон.

По истечении гарантийного срока устранение неполадок тарифицируется.

A. Если неполадка возникает при небрежной эксплуатации оборудования.

B. Если неполадка возникает в результате природных катаклизмов.

C. Если неполадка возникает при перемещении оборудования после завершения его монтажа.

D. Если неполадка возникает при самостоятельном демонтаже или модификации оборудования.

E. Если неполадка возникает при нестабильном питании.

При возникновении неисправности необходимо обратиться к дистрибьютору или напрямую в службу поддержки производителя.

Если гарантия на оборудование не распространяется или уже истекла, пользователь выполняет ремонт или замену оборудования за свой счет.

Техника безопасности

Обозначения

Риск поражения электрическим током

Риск взрыва

Опасные вещества

Риск возгорания

Внешнее воздействие

См. руководство

Заземление

1. При монтаже, эксплуатации и ремонте устройства необходимо руководствоваться требованиями настоящей инструкции. Во избежание порчи имущества и для гарантии вашей безопасности необходимо внимательно изучить руководство.

2. Произвольный демонтаж и модернизация оборудования запрещены. Это может привести к возгоранию или поражению электрическим током. Подобные работы может выполнять только квалифицированный специалист.

3. Ремонт и осмотр не отключенного от питающей электрической сети оборудования запрещены; это может привести к поражению электрическим током.

4. Запрещается чистить устройство влажной ветошью. Необходимо применять для чистки только сухие материалы. В противном случае может возникать риск взрыва или выхода устройства из строя.

5. В систему не должны попадать опасные вещества. Пыль и частицы мусора могут вывести устройство из строя.

6. Монтажная поверхность должна быть изготовлена из невоспламеняемых материалов – например, из металла. Контакт с воспламеняемыми веществами может привести к возгоранию.

7. В устройство не должны попадать посторонние предметы – например, провода или металлические частицы. Это может привести к возгоранию или к выходу контроллера из строя.

8. Устройство можно использовать только в допустимых пределах мощности. В противном случае это может привести к возгоранию или поражению электрическим током.

9. Перед началом электромонтажа необходимо ознакомиться с правилами работы. Процедуру должен выполнять квалифицированный электрик, в противном случае это может привести к возгоранию или поражению электрическим током.

10. Входные и выходные сигнальные линии не должны располагаться вблизи линий высокого напряжения или силовых кабелей. В противном случае возникнут индуктивные помехи или система выйдет из строя.
11. Запрещается применять нагрузку, которая бы превышала коммутационную способность контактов реле. Превышение нагрузки может вывести систему из строя.
12. Запрещается подвергать ЖК-экран воздействию прямых солнечных лучей. Избыточное воздействие ультрафиолета может снизить яркость экрана и сократить срок его службы.
13. Между коммуникационными и силовыми кабелями необходимо соблюдать зазоры. Запрещается объединять их в один жгут. Это может нарушить обмен данными в системе и привести к её некорректной работе.
14. Устройство необходимо устанавливать в хорошо проветриваемом помещении. Необходимо избегать воздействия прямых солнечных лучей, взрывоопасного газа, горячего, влажного, пыльного или насыщенного солью воздуха, а также помещений, где воздух быстро конденсируется. Это может сократить срок службы устройства или вывести его из строя.

15. Если данное устройство используется для управления критически важным оборудованием, неисправность которого может привести к порче имущества или гибели персонала, необходимо предусмотреть двойную систему безопасности.
К примеру, функция блокировки вентилятора может дублироваться на приводе. В противном случае может возникнуть возгорание, несчастный случай или существенная потеря имущества.
16. Необходимо избегать внешнего воздействия и ударов.
17. Возле пульта управления запрещается устанавливать устройства высокого давления.

18. Заземление необходимо выполнять в соответствии с требованиями законодательства.
19. Между главным устройством и периферийными элементами (например, кабелепроводами) необходимо соблюдать расстояние не менее 50 мм.
20. Устройство должно устанавливаться вдали от высокочастотного или магнитного оборудования.
21. При использовании систем мониторинга по сети, через ПК, сенсорные экраны и пульты дистанционного управления рекомендуется использовать экранированный кабель. RS-232/485 AWG 24*4C – для снижения электромагнитных помех.
22. При подключении датчиков необходимо использовать линии, которые бы не влияли на работу датчиков (например, MICOM).
23. При использовании устройства с критически важным оборудованием или при его монтаже на крупном объекте следует предусмотреть систему аварийной сигнализации и запасное устройство.
24. Между пультом и прочим оборудованием (реле, инвертором, магнитным контактором и т.д.) необходимо соблюдать определенную дистанцию во избежание воздействия тепла или помех.
25. При вероятности электромагнитных помех необходимо использовать изоляцию.

ОГЛАВЛЕНИЕ

РУКОВОДСТВО ПО ДАТЧИКАМ ТЕМПЕРАТУРЫ И ВЛАЖНОСТИ

НОМЕНКЛАТУРА 8

ГАБАРИТЫ 9

(1) ДАТЧИК ДЛЯ ПОМЕЩЕНИЙ 9

(2) ДАТЧИК ДЛЯ ВОЗДУХОВОДОВ 10

5 ЭЛЕКТРОМОНТАЖ . 12

ПРИЛОЖЕНИЕ:

1) РАБОЧИЕ ПАРАМЕТРЫ

ДАТЧИКИ ВЛАЖНОСТИ
(РУКОВОДСТВО)

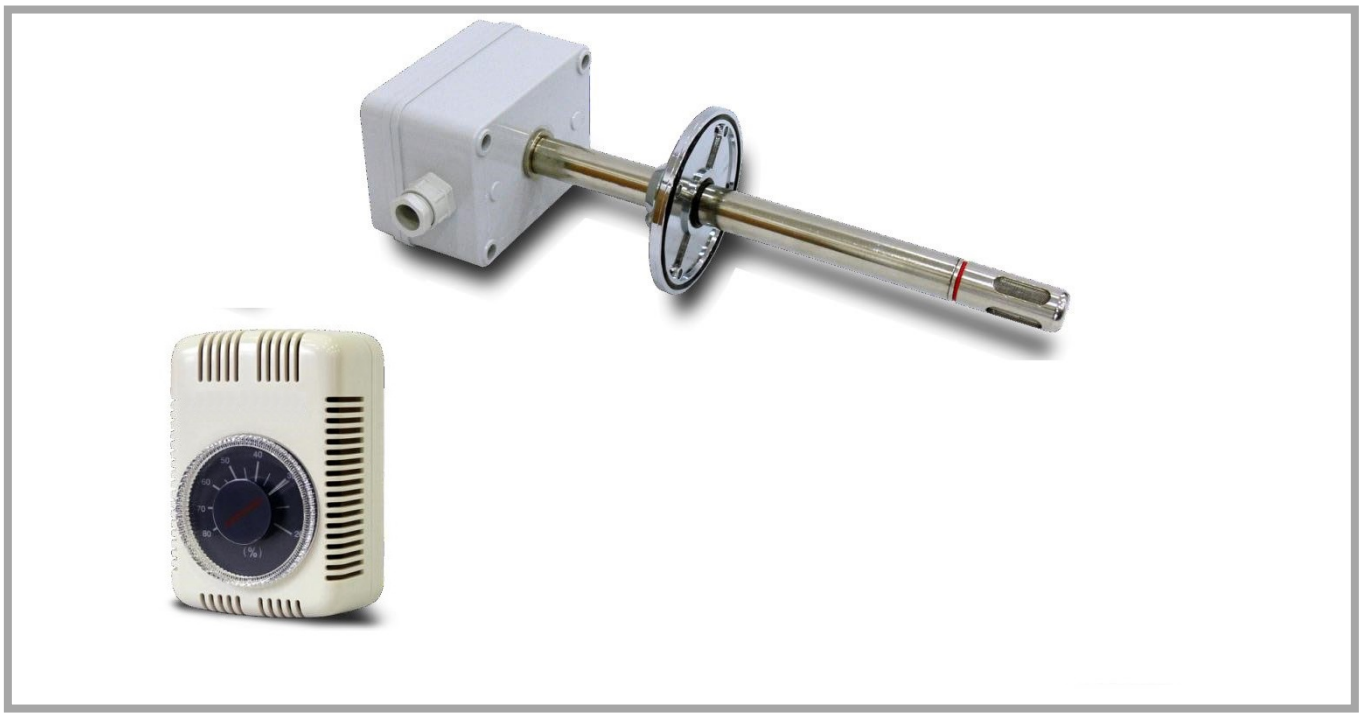

1 ТИП МОДЕЛИ (*в перечне возможных прочтений наименований присутствуют варианты недоступные к заказу).

(1) ПРОЧТЕНИЕ НАИМЕНОВАНИЙ НОМЕНКЛАТУРЫ

Код модели _ _ _ - _ _ - _ _ - _ _ SPEC CODE

- Модель 1 по датчику
- Модель 2 по типу использования
- SPEC1/корпус
- SPEC2/влажность
- SPEC3/температура

***REF)** Модель 1

SH	ST	SM
Температура	Температура	Влажность

Модель 2

V	W	X	M	C
Крайне высокий	Высокий	Норма	Умеренный	ВКЛ/ВЫКЛ

S	L
Спец. модель	Модель по заказу

SPEC1 :

RA	DL
Корпус для помещен.	Корпус для каналов

SPEC2 :

A4	V3	V5
4-20 mA, Стандарт 0 - 100%	0~3V	0~5V

SPEC3 :

PT	PS	PA	TT	T5
PT 100Ω	PT 1000Ω	Аналоговый выход (4-20 мА), Стандарт (-20-80°C)	Термистор 103CT	Термистор 502AT

T3	T2
Термистор 302AT	Термистор 202AT

Для канальных датчиков существует спецификация 4 - материал канала датчика. Чтение последних символов спецификации 4:
AP - пластик
MP - сталь
PS - нержавеющая сталь

4 ГАБАРИТЫ

(1) Комнатный датчик

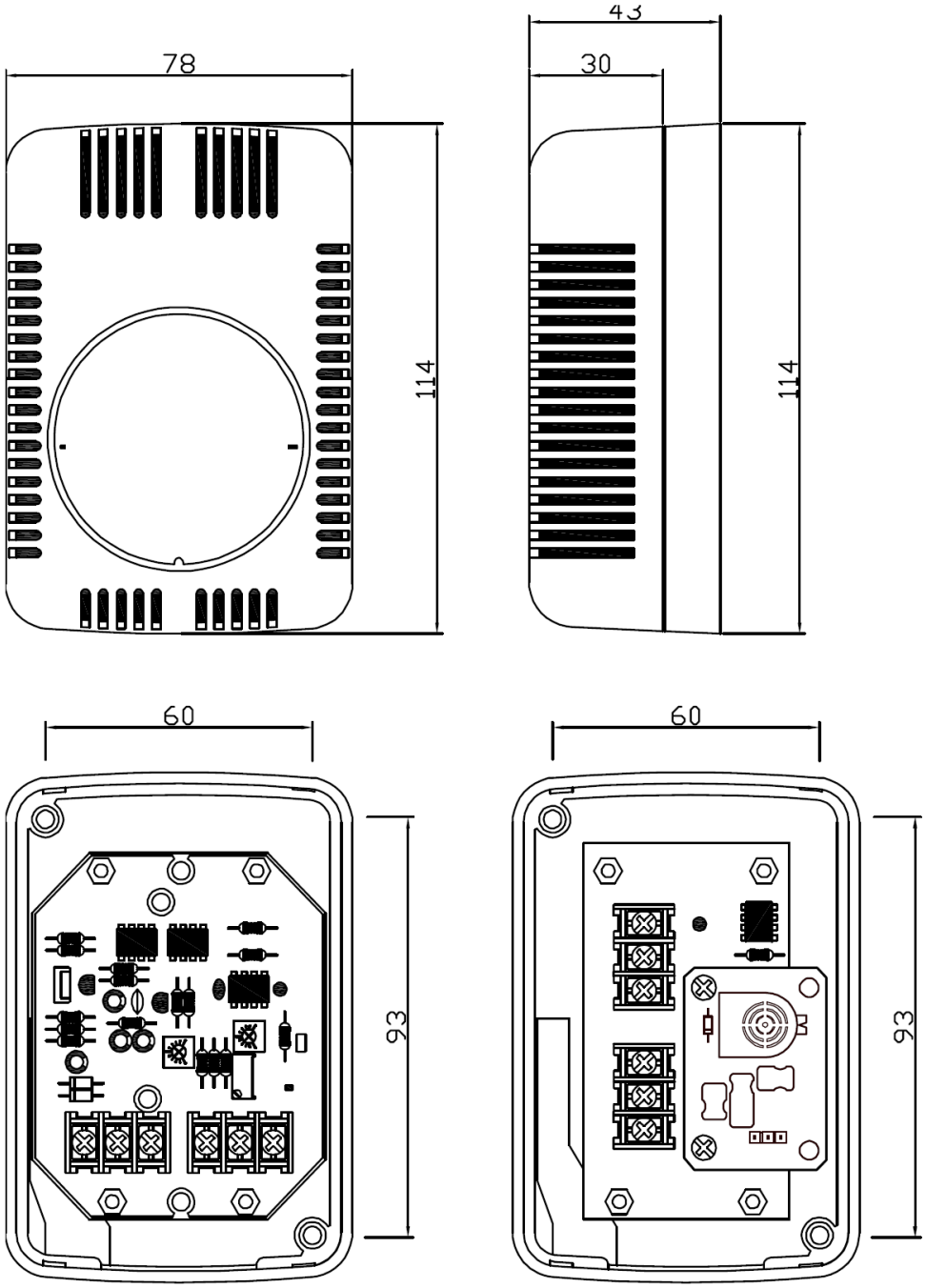

(3) Канальный датчик

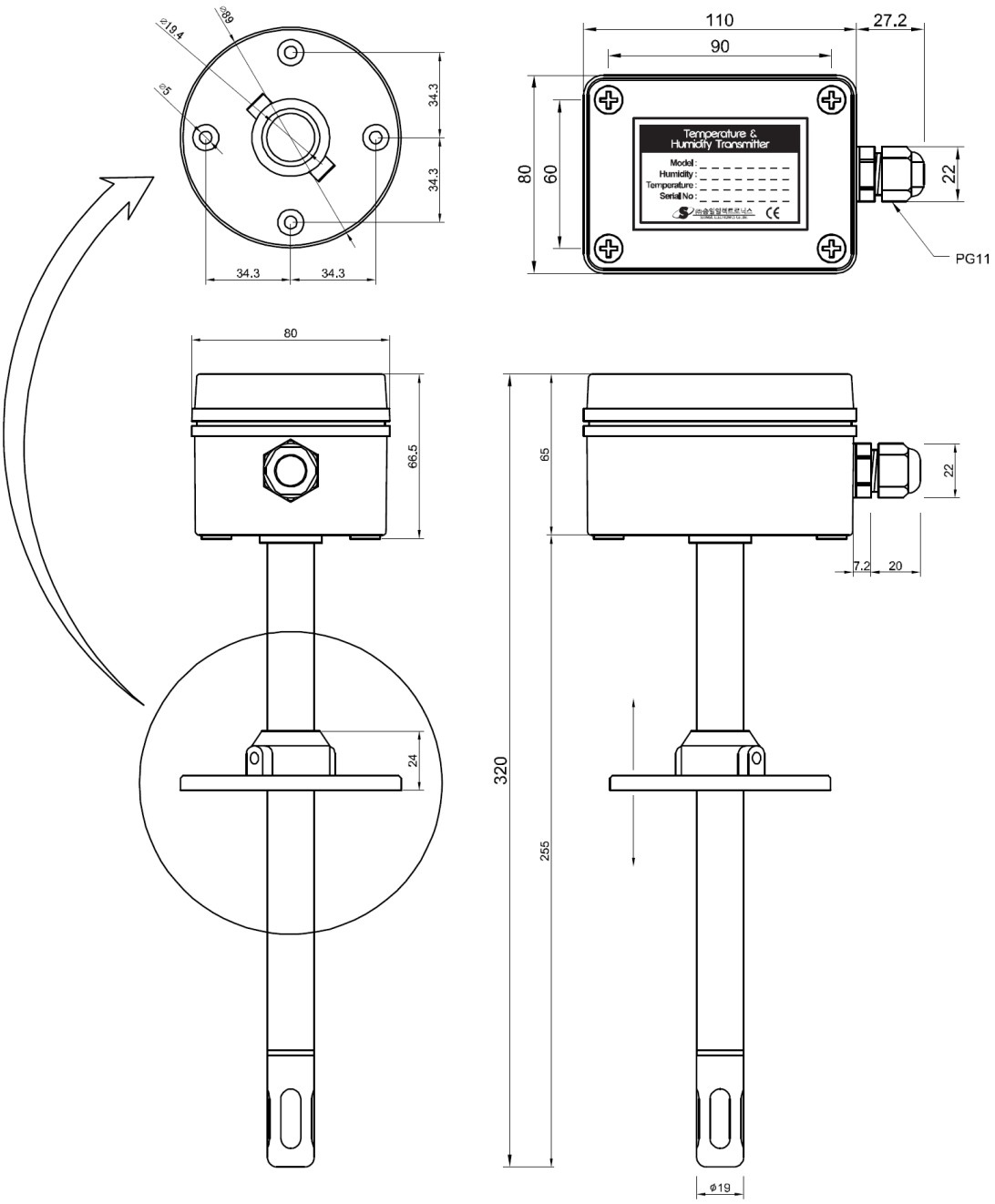

5 ЭЛЕКТРОПОДКЛЮЧЕНИЕ

ДАТЧИК ВЛАЖНОСТИ С ВЫХОДНЫМ СИГНАЛОМ 4~20 мА

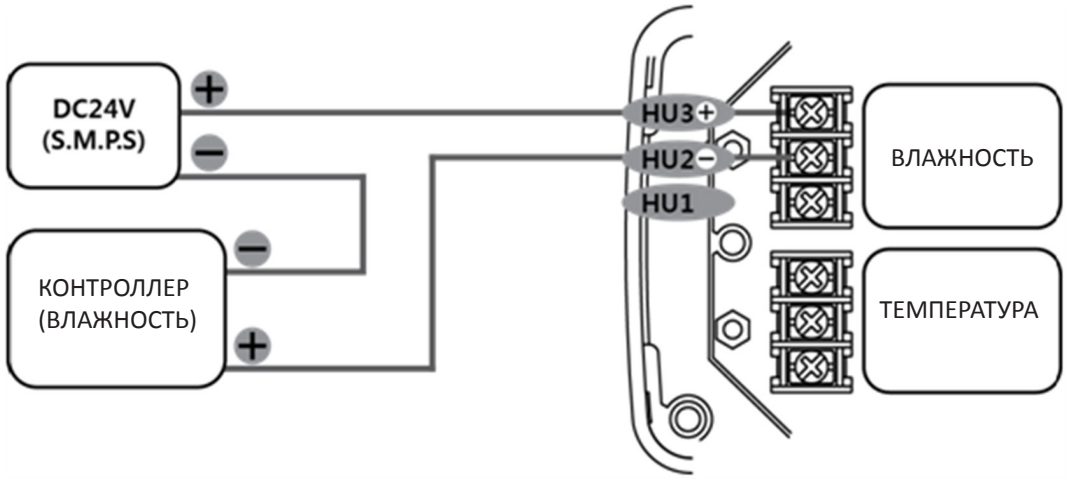

6 РЕГУЛЯТОР ВЛАЖНОСТИ

1) ПРИМЕНЕНИЕ

- Регулятор влажности для увлажнителя или осушителя. Подключается к контуру калорифера, двигателя, электронного клапана/магнитного реле для автоматического регулирования влажности по ее модулированному значению.

2) ХАРАКТЕРИСТИКИ

1) ВЫСОКАЯ ЧУВСТВИТЕЛЬНОСТЬ

Чувствительный датчик влажности обеспечивает поддержание комфортной влажности в помещении за счет особого чувствительного элемента типа «нейлоновая лента».

2) ДЛИТЕЛЬНЫЙ СРОК СЛУЖБЫ

Прочный внутренний регулятор; чувствительный элемент типа «нейлоновая лента» также отличается длительным сроком службы.

3) ПРОСТОТА ЭКСПЛУАТАЦИИ

Допускается как монтаж в электрическую секцию, так и настенный монтаж.

Допускается подключение проводного терминала.

Влажность в помещении легко регулировать диском на лицевой панели.

3) ХАРАКТЕРИСТИКИ

① Как для увлажнителей, так и для осушителей. Контакт легко переключается из режима увлажнения в режим осушения.

② Диапазон уставок влажности: Относительная влажность 20-80%.

③ Погрешность: в среднем 4%, но не более 8%.

④ Номинальный ток : 125 В~, 6,5 А, 50/60 Гц (Cos=1).

250 В~, 3,3 А, 50/60 Гц (Cos=1).

⑤ Датчик влажности: чувствительный элемент типа «нейлоновая лента».

⑥ Температура окружающего воздуха : 0°C ~ 40°C.

⑦ Аксессуары: болт 2EA для крепления.

4) МОНТАЖ

- Регулятор влажности устанавливается на вертикальной стене, на высоте 1,2-1,5 м; также необходимо определить среднюю влажность и расход воздуха в помещении. При монтаже необходимо избегать следующих ситуаций. (См. ниже.)

① Прямой поток сухого или влажного ветра.

② Воздействие наружного воздуха.

③ Близость к дымоходам.

④ Воздействие прямых солнечных лучей.

⑤ Вблизи входных дверей и в углу.

⑥ В помещении, смежном с кухней или ванной.

5) ГАБАРИТЫ

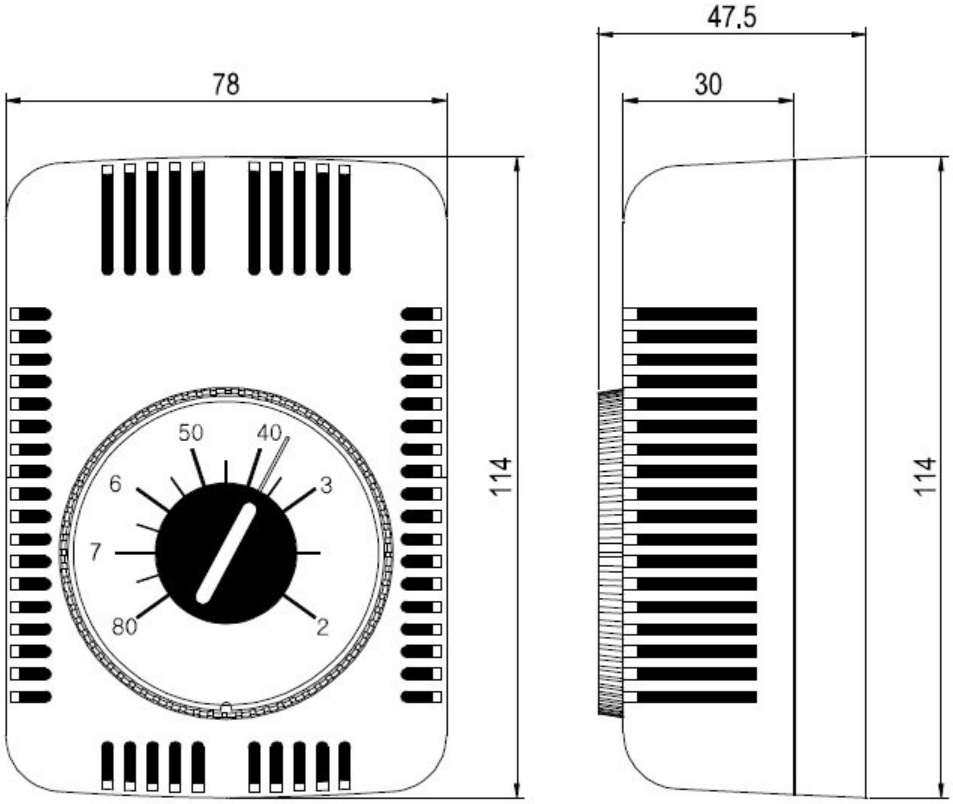

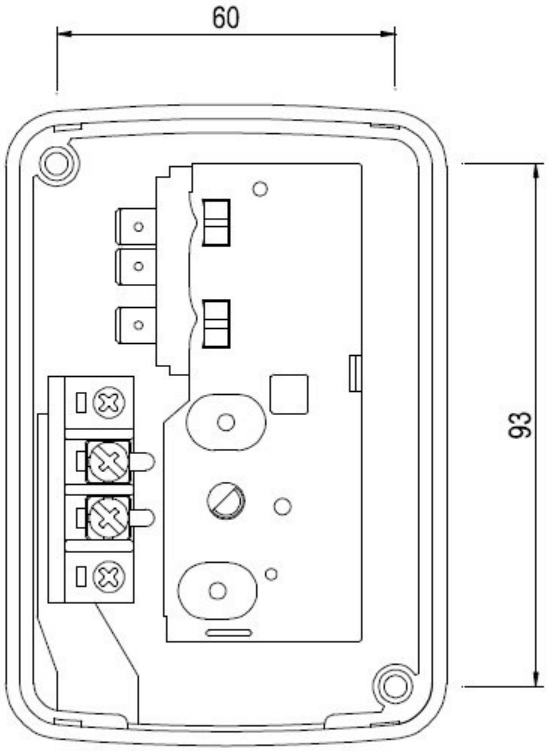

6) ЭЛЕКТРОМОНТАЖ

① Схема подключения контроллера приводится на рисунке.

② Включение увлажнителя и осушителя.

③ При работе с увлажнителем: если влажность в помещении опускается ниже заданной отметки, увлажнитель автоматически включится. В обратной ситуации он отключится.

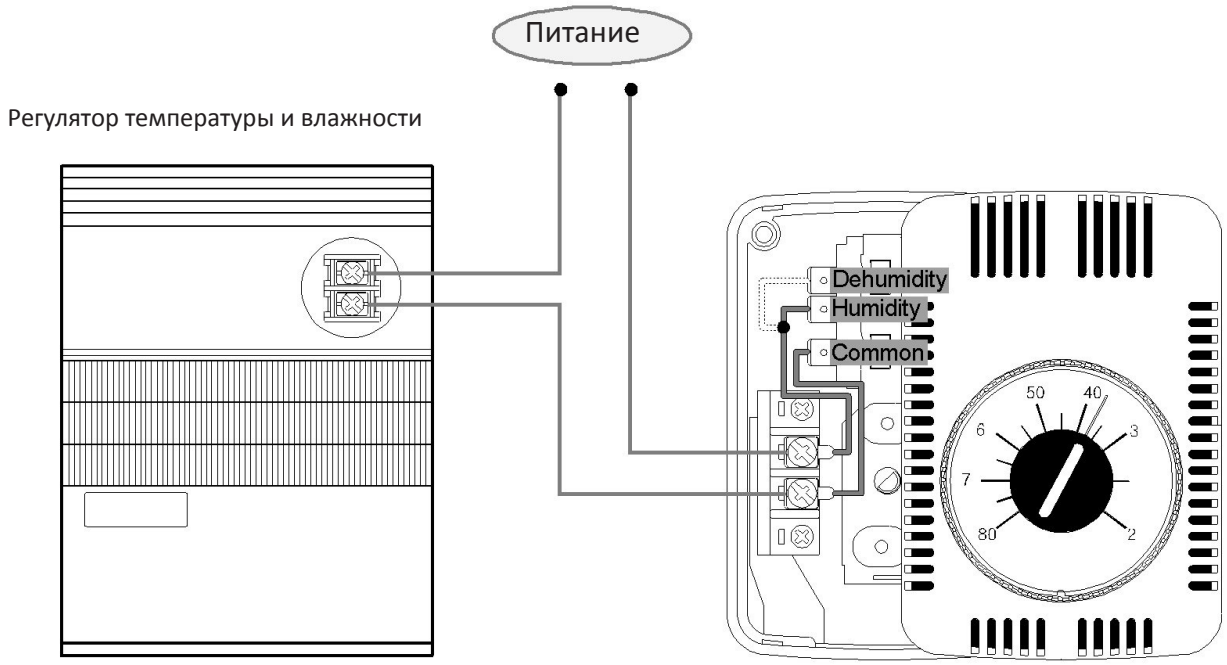

Увлажнение

Если влажность снижается, включается режим увлажнения

Осушение

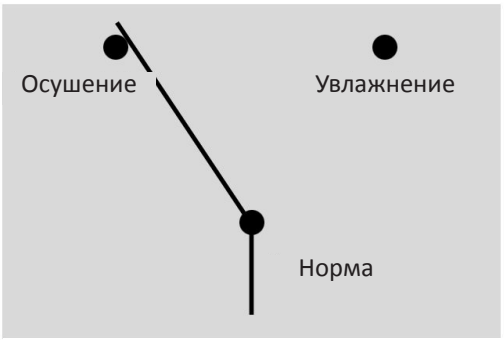

Если влажность повышается, включается режим осушения

* ПРИЛОЖЕНИЕ: ДАННЫЕ

(1) РАБОЧИЕ ПАРАМЕТРЫ

Постоянный ток (ед. изм: мА)	Напряжение постоянного тока 250 [Ω] (единица измерения: В)	Напряжение постоянного тока (единица измерения: В)	Значение DDC и IND, %	Примечания
4	1	0	0	Параллельно подключа-ется резистор номиналом 250 Ом; ток преобразуется в напряжение.
4,5	1,125	0,10	3	
5	1,25	0,20	6	
5,5	1,375	0,30	9	
6	1,5	0,40	12	
6,5	1,625	0,50	15	
7	1,75	0,60	18	
7,5	1,875	0,70	21	
8	2	0,83	25	
8,5	2,125	0,93	28	
9	2,25	1,03	31	
9,5	2,375	1,13	34	
10	2,5	1,23	37	
10,5	2,625	1,33	40	
11	2,75	1,43	43	
11,5	2,875	1,53	46	
12	3	1,66	50	
12,5	3,125	1,76	53	
13	3,25	1,86	56	
13,5	3,375	1,96	59	
14	3,5	2,06	62	
14,5	3,625	2,16	65	
15	3,75	2,26	68	
1535	3,875	2,36	71	
16	4	2,50	75	
16,5	4,125	2,60	78	
17	4,25	2,70	81	
17,5	4,375	2,80	84	
18	4,5	2,90	87	
18,5	4,625	3,00	90	
19	4,75	3,10	93	
19,5	4,875	3,20	96	
20	5	3,33	100	