PIONEER

Кассетные внутренние блоки мульти-сплит кондиционеров свободной комплектации

KCMS 12-18 A

Руководство по монтажу и эксплуатации

Благодарим Вас за покупку нашего кондиционера. Пожалуйста, обратите внимание:

· Установка кондиционера должна выполняться специалистами.

· Для того, чтобы использовать кондиционер безопасно, правильно и эффективно, внимательно изучите инструкции и руководства и сохраните их для использования в будущем.

· Убедитесь в наличии заземляющего соединения кондиционера.

· Внимательно прочтите данное руководство перед эксплуатацией устройства.

EAC

2015 год

Примечания для пользователей

- В работающей системе значение общей производительности подключенных внутренних блоков не должно быть менее 50% и превышать 150% от производительности наружного блока (для наружныхблоков 2MSHD24A не более 130%) а тепловая нагрузка одновременно включенных внутренних блоков не более 100-110%. В противном случае результатом станет недостаточная холодо / теплопроизводительность системы.
- Каждый внутренний блок должен быть оснащен выключателем (или предохранителем), мощность которого должна соответствовать электрическим параметрам внутреннего блока; все внутренние блоки должны быть подключены к сети с общим прерывателем, который прекращает подачу электропитания в случае чрезвычайной ситуации (повышенного энергопотребления или короткого замыкания). Выключатель (или предохранитель) каждого внутреннего блока имеет функцию предотвращения короткого замыкания и перегрузок. Общий выключатель управляет подачей питания на все внутренние блоки. Перед проведением чистки или техобслуживания внутренних блоков необходимо отключить общий выключатель подачи питания.
- Рекомендуется включить главный выключатель подачи электропитания на систему кондиционирования не менее чем за 8 часов до начала эксплуатации.
- После получения сигнала выключения каждый внутренний блок может продолжать работать в течение 20-70 сек с целью использования оставшегося холодного или теплого воздуха в теплообменнике при подготовке к следующему циклу эксплуатации - данная ситуация является нормальной.
- Если выбранный режим работы внутреннего блока входит в конфликт с режимом работы наружного блока, на дисплее внутреннего блока или пульта ДУ в течение 5 сек будет мигать символ неисправности, обозначающий конфликт режимов, затем внутренний блок будет остановлен. В это время для возврата в нормальный режим эксплуатации необходимо изменить режим работы внутреннего блока на тот, который не вступает в конфликт с режимом работы наружного блока. Режим охлаждения не вступает в конфликт с режимом осушения, а режим вентиляции не вступает в конфликт с любым другим режимом.
- Не следует устанавливать внутренние блоки в помещениях с повышенной влажностью.
- Многополюсной выключатель с расстоянием между контактами не менее 3 мм на полюсах должен быть подключен к стационарной проводке.
- Диапазоном работы системы кондиционирования в режиме охлаждения является температура окружающей среды от -5 до + 48°C по сухому термометру, диапазоном работы в режиме нагрева для системы кондиционирования (только для исполнения с функцией теплового насоса) является температура окружающей среды -15 ~ +27 ° C по влажному термометру.

Данное оборудование нельзя выбрасывать вместе с бытовыми отходами. Оно должно быть утилизировано в месте переработки электрических и электронных приборов.

Благодарим за Ваш выбор кондиционера Pioneer. Вам необходимо изучить данное руководство и выполнять все рекомендации для правильной эксплуатации оборудования, что обеспечит его длительную и безаварийную работу.

Информация по технике безопасности

Необходимо изучить данное руководство и выполнять все рекомендации для правильного применения оборудования.

Обратите внимание на значение двух символов:

⚠ **Предупреждение!:** Данный знак означает, что несоблюдение рекомендаций может привести к аварии или причинению вреда здоровью людей.

⚠ **Внимание!:** Данный знак означает, что несоблюдение рекомендаций может привести к аварии или нанесению ущерба имуществу.

⚠**Предупреждение!**

- Не используйте предохранители неподходящей мощности, не используйте перемычки «жучки» вместо предохранителя, в этих случаях возможно возникновение неисправностей в оборудовании или его возгорание.
- При возникновении неисправности немедленно выключите главный выключатель подачи питания (например, при появлении запаха гари и т.д.).
- Осуществляйте вентиляцию помещения.
- Не вставляйте пальцы, палки и другие предметы в вентиляционные отверстия или воздуховыпускную решетку.
- Убедитесь, что агрегат установлен в месте, которое может выдержать его вес. В противном случае кондиционер может упасть и стать причиной несчастного случая.
- Не распыляйте и не наносите масляную краску или средства против насекомых на поверхности агрегата, в противном случае возможно возникновение пожара.
- Не осуществляйте ремонт кондиционера. Обратитесь в сервисный центр или к квалифицированным специалистам для ремонта или перемещения кондиционера.

Многополюсной выключатель, с расстоянием между контактами не менее 3 мм, на всех полюсах должен быть подключен к стационарной электропроводке.

⚠**Внимание!**

- Убедитесь в правильности подключения электрических кабелей, дренажного трубопровода и труб хладагента для предотвращения утечки воды, хладагента, поражения электрическим током или возникновения пожара.
- Главная линия питания должна быть заземлена для предотвращения поражения электрическим током. Не следует подключать линию заземления к газовым и водопроводным трубам, громоотводу или проводу заземления телефонной линии.
- После выключения устройства подождите, по крайней мере, 5 минут перед тем, как снова включить его, в противном случае возможно сокращение срока службы блока.
- Не позволяйте детям пользоваться кондиционером.
- Не прикасайтесь к агрегату мокрыми руками.
- Отключите подачу питания перед чисткой кондиционера или заменой фильтра.
- Выключите главный выключатель, если кондиционер не будет использоваться в течение длительного периода времени.

Содержание

Информация по технике безопасности ……1

Содержание, рекомендации по применению……2

Пульт дистанционного управления ……4

Монтаж кассетного внутреннего блока……10

Подключение трубопроводов хладагента……13

Дренажные трубопроводы……..14

Электроподключения……16

Монтаж панели внутреннего блока……16

Компоненты блока……19

Диапазон рабочих температур……..20

Устранение неисправностей ……20

Техническое обслуживание……22

Рекомендации по применению

Принцип работы и особые функции режима охлаждения

Принцип работы:
Кондиционер поглощает тепло в помещении и передает его наружу, таким образом, происходит снижение температуры в помещении, при этом хладопроизводительность кондиционера увеличивается или уменьшается в зависимости от температуры наружного воздуха.

Функция защиты от обмерзания:
Если агрегат работает в режиме охлаждения (COOL) при низкой температуре наружного воздуха, на теплообменнике может образовываться иней. Когда температура теплообменника внутреннего блока опускается ниже 0, контроллер внутреннего блока остановит работу компрессора, для защиты агрегата.

Принцип работы и особые функции режима нагрева

Принцип работы:
* Кондиционер поглощает тепло снаружи и передает его в помещение, происходит повышение температуры в помещении, теплопроизводительность блока будет уменьшаться при снижении температуры наружного воздуха.
* При значительном понижении температуры наружного воздуха может возникнуть необходимость использования дополнительного нагревательного оборудования.

Оттайка:
* При низкой температуре наружного воздуха и высоком уровне влажности после долгого периода работы на наружном блоке будет образовываться иней, это будет оказывать влияние на теплопроизводительность кондиционера. В такой ситуации срабатывает функция автоматической оттайки наружного блока, нагрев внутри помещения прекратиться на 8-10 минут.
* Во время активации функции автоматической оттайки двигатели вентилятора внутреннего и наружного блока остановятся.
* Во время оттайки индикатор внутреннего блока мигает, из наружного блока может выходить пар. Это связано с процессом оттайки, и не является неисправностью.
* После завершения оттайки автоматически восстановится режим нагрева.

Функция защиты от обмерзания:
Если в режиме «НАГРЕВ» (HEAT) в одном из нижеперечисленных периодов температура теплообменника внутреннего блока не достигнет необходимой величины, вентилятор внутреннего блока в течение 3 минут не будет работать для предотвращения выхода холодного воздуха.
1. Начало нагрева.
2. После завершения автоматической оттайки.
3. Нагрев при низкой наружной температуре.

Примечание: тип и модель блока указаны на идентификационной табличке.

Комплект поставки оборудования:

1. - 1шт.
2. Беспроводной пульт управления - 1шт.
3. Элементы питания беспроводного пульта (AAA) - 2шт.
4. Монтажная лента - 1шт.
5. Шуруп 4x25 - 1шт.
6. Шуруп 3x12 - 1шт.
7. Руководство.

Беспроводной пульт ДУ

Примечание: Убедитесь в отсутствии препятствий между приемником и пультом дистанционного управления, не роняйте и не бросайте пульт дистанционного управления; Не допускайте попадания жидкости в пульт дистанционного управления, не кладите пульт дистанционного управления в места прямого попадания солнечных лучей и в любые другие места с повышенной температурой.

Примечание: Приведён общий вид пульта дистанционного управления; Некоторые кнопки, не используемые в конкретном кондиционере, могут отсутствовать.

1 **ON/OFF** Кнопка включения/выключения кондиционера.

2 **-** : Кнопка уменьшения уставки температуры.

3 **+** : Кнопка увеличения уставки температуры.

4 **FAN** - Кнопка управления скоростью вентилятора.

5 **MODE** - Кнопка выбора рабочего режима.Последовательно, AUTO/COOL/DRY/FAN/ HEAT – авто/охлаждение/осушение/ вентиляция/ нагрев.

6 **I FEEL -** Кнопка активации функции I FEEL (функция доступна не для всех моделей, стр. 8)

7 - Кнопка для уставки функции HEALTH (функция доступна не для всех моделей).

8 - Кнопка активации функции AIR (функция доступна не для всех моделей).

9 **CLOCK** - Кнопка для активации режима настройки времени часов.

10 **TIMER ON** - Кнопка для активации режима настройки таймера включения.

11 Кнопка для выставления угла воздухораспределения.

12 **X-FAN** - активация функции просушки вентилятора (доступна не для всех моделей, Стр. 9). Прим.: функция X-FAN аналог функции BLOW.

13 **TEMP -** смена отображаемого на дисплее значения температуры (стр. 9)

14 **TIMER OFF** - Кнопка активации режима настройки таймера выключения.

15 **TURBO** - Активация режима “Турбо” (стр. 9)

16 **SLEEP** - Активация режима “Сон” (стр. 10)

17 **LIGHT** - Управление подсветкой дисплея.

Дисплей беспроводного пульта ДУ

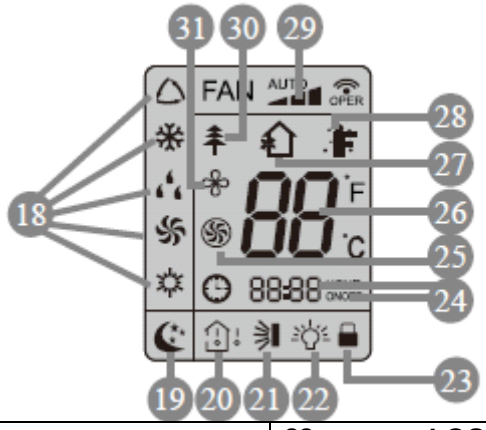

18 символ MODE (РЕЖИМ): При нажатии кнопки MODE на дисплее пульта отображается символ текущего рабочего режима (АВТО), (ОХЛАЖДЕНИЕ), (ОСУШЕНИЕ), (ВЕНТИЛЯЦИЯ) или (НАГРЕВ – только для исполнений с функцией нагрева (с тепловым насосом)).	**23 символ LOCK (БЛОКИРОВКА):** При одновременном нажатии кнопок "+" и “-” на дисплее отображается символ . Для удаления иконки повторно нажмите кнопки "+" и “-”.
19 символ SLEEP (РЕЖИМ ОЖИДАНИЯ): При нажатии кнопки SLEEP на дисплее пульта отображается символ . Для удаления иконки повторно нажмите кнопку SLEEP.	**24 отображение УСТАВКИ ВРЕМЕНИ:** После нажатия кнопки TIMER будет мигать ON или OFF. В этой области отображается значение уставки времени.
20 символ TEMP (ТЕМПЕРАТУРА): При нажатии кнопки TEMP на дисплее последовательно отображаются иконки: (уставка температуры), (темп. окр. воздуха внутр. блока), (темп. окр. воздуха нар. блока) и пустое место.	**25 символ TURBO (ТУРБО):** При нажатии кнопки TURBO на дисплее отображается символ . Для удаления иконки повторно нажмите кнопку TURBO.
21 символ Up & down swing (СВИНГ): При нажатии кнопки свинга на дисплее отображается символ . Для удаления иконки повторно нажмите кнопку свинга.	**26 отображение ЗНАЧЕНИЯ:** В данной области отображается уставка температуры. В режиме SAVE в данной области отображается символ "SE". В режиме оттайки в данной области отображается символ “H1”.
22 символ LIGHT (ПОДСВЕТКА): При нажатии кнопки LIGHT на дисплее отображается символ . Для удаления иконки повторно нажмите кнопку LIGHT.	

Дисплей беспроводного пульта ДУ

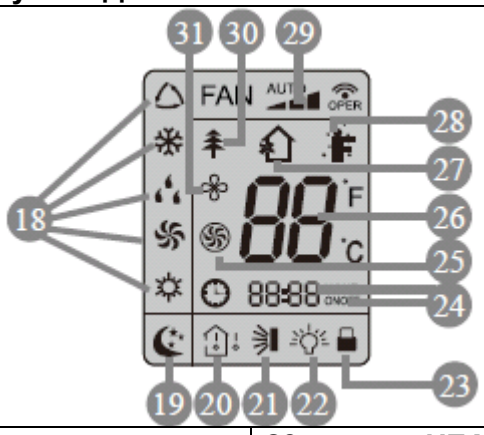

27 символ AIR: При нажатии кнопки AIR на дисплее отображается символ . Для удаления иконки повторно нажмите кнопку AIR.	**30 символ HEALTH (Здоровье):** При нажатии кнопки HEALTH на дисплее отображается символ . Для удаления иконки повторно нажмите кнопку HEALTH.
28 символ I FEEL (активация датчика температуры в пульте управления – при наличии)**:** При нажатии кнопки I FEEL на дисплее отображается символ . Для удаления иконки повторно нажмите кнопку I FEEL.	**31 символ X-FAN:** При нажатии кнопки X-FAN на дисплее отображается символ . Для удаления иконки повторно нажмите кнопку X-FAN.
29 отображение СКОРОСТИ ВЕНТИЛЯТОРА: Нажмите кнопку FAN для выбора требуемой уставки скорости вентилятора (АВТО-Низк-Сред-Выс). Выбранное значение отобразится на дисплее, кроме значения AUTO (АВТО).	

.

Описание управления кондиционером с беспроводного пульта ДУ

1 **ON/OFF (ВКЛ/ВЫКЛ):** Нажмите кнопку для включения агрегата. Еще раз нажмите кнопку для выключения агрегата.

2 **- :** Нажмите кнопку для уменьшения значения температуры уставки. Для ускорения пролистывания значений удерживайте кнопку в течение 2 секунд. В рабочем режиме AUTO (АВТО) функция настройки уставки температуры недоступна.

3 **+ :** Нажмите кнопку для увеличения значения температуры уставки. Для ускорения пролистывания значений удерживайте кнопку в течение 2 секунд. В рабочем режиме AUTO (АВТО) функция настройки уставки температуры недоступна.

4 **FAN (ВЕНТИЛЯТОР):**
Данная кнопка используется для уставки скорости вентилятора в следующей последовательности:

- Низкая скорость, - Средняя скорость, - Высокая скорость

5 **MODE (РЕЖИМ)**:
При нажатии этой кнопки происходит выбор рабочего режима в следующей последовательности:

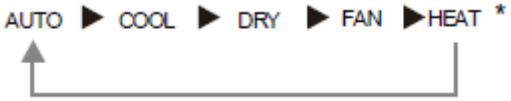

AUTO – АВТО, COOL – ОХЛАЖДЕНИЕ, DRY – ОСУШЕНИЕ, FAN – ВЕНТИЛЯЦИЯ, HEAT – НАГРЕВ
* Только для исполнения тепловой насос.

После подачи питания агрегат по умолчанию начинает работать в режиме АВТО. В режиме АВТО на дисплее не отображается уставка температуры, и агрегат автоматически выбирает подходящий рабочий режим в соответствии со значением комнатной температуры для достижения комфортного климата в помещении.

6 **I FEEL** (может отсутствовать в конкретной модели):
Нажмите эту кнопку для включения функции I FEEL. Агрегат автоматически осуществит настройку температуры в соответствии с температурой измеренной в месте нахождения пульта. Нажмите эту кнопку повторно, для отмены функции I FEEL.

7 Нажмите кнопку для включения или выключения функции HEALTH (может отсутствовать в конкретной модели). При запуске агрегата функция HEALTH включается по умолчанию.

8 Нажмите кнопку для включения или выключения функции подачи свежего воздуха AIR (возможно только в ряде специальных исполнений внутренних блоков).

9 **CLOCK (ЧАСЫ):**
При нажатии кнопки CLOCK на дисплее будет мигать значок . В течение 5 сек нажмите кнопку + или – для настройки текущего времени. Для ускорения пролистывания значений удерживайте кнопку в течение 2 секунд – 1 минута в 0,5 сек, затем 10 минут в 0,5 сек. После задания значения времени снова нажмите кнопку CLOCK для подтверждения введенной уставки.

10 **TIMER ON**

Нажмите эту кнопку для активизации автоматического таймера включения. Для отмены программы таймера снова нажмите на эту кнопку.

После нажатия этой кнопки значок исчезает, и мигает "ON". Появляется значение 00:00 для выставления уставки времени включения. Нажмите кнопку + или – для настройки значения времени. Каждое нажатие кнопки изменяет значение уставки на 1 минуту. Для ускорения пролистывания значений удерживайте кнопку. После выставления значения уставки нажмите кнопку TIMER ON для подтверждения.

11 : Нажимайте кнопку для выбора уставки угла свинга (поворота воздухораспределительных жалюзи), который осуществляется в следующей последовательности:

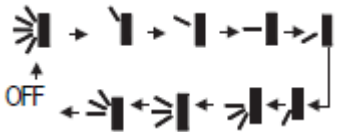

Данная команда управления является универсальной. При отправке любой из команд

(, или) агрегат будет выполнять команду как

отображает положение направляющей заслонки жалюзи:

(жалюзи автоматически поворачивается вверх и вниз в пределах всех 5 положений).

12 **X-FAN:** При нажатии кнопки X -FAN в режиме охлаждения (COOL) или осушения (DRY) на дисплее пульта отобразится символ , и вентилятор внутреннего блока продолжит функционирование в течение 10 минут с целью осушения внутреннего блока даже после выключения агрегата.
После подачи питания функция X-FAN по умолчанию выключена. Функция X-FAN недоступна в режимах АВТО (AUTO), вентиляция (FAN) и нагрев (HEAT).

13 **TEMP:**
При нажатии на эту кнопку можно выбрать, какое значение температуры будет отображаться на дисплее - значение уставки температуры в помещении или значение температуры окружающего воздуха внутреннего блока. При первой подаче питания на агрегат на дисплее отобразится уставка температуры, если статус отображаемой температуры изменится с другого статуса на " " для отображения температуры окружающего воздуха, через 5 сек пульт получит другой сигнал для возврата к отображению температуры уставки. Если пользователь не выбрал значение отображаемой температуры, на дисплее будет отображаться уставка температуры.

14 **TIMER OFF:**
Нажмите эту кнопку для активизации автоматического таймера выключения. Для отмены программы таймера снова нажмите на эту кнопку. Выставление уставки TIMER OFF осуществляется аналогично выставлению уставки TIMER ON.

15 **TURBO:**
Нажмите эту кнопку для активизации/выключения функции Турбо, которая позволяет агрегату достичь заданной температуры в кратчайший срок. В режиме охлаждения (COOL) агрегат будет осуществлять выпуск холодного воздушного потока при высокой скорости вентилятора. В режиме нагрева (HEAT) агрегат будет осуществлять выпуск теплого воздушного потока при высокой скорости вентилятора (эта функция доступна для некоторых моделей).

16 **SLEEP:**

Нажмите эту кнопку для перехода в режим ожидания (SLEEP). Для выхода из режима ожидания снова нажмите эту кнопку. Данная функция доступна в режимах охлаждения, нагрева (только для исполнения тепловой насос) и осушения для поддержания наиболее комфортной температуры в помещении.

17 **LIGHT:**
Нажмите кнопку LIGHT для включения подсветки дисплея, для отключения подсветки снова нажмите эту кнопку. Когда подсветка включена, на дисплее отображается символ , когда подсветка выключена, символ исчезает.

18 Комбинация кнопок "+" и "-": - функция “Блокировка“
Одновременно нажмите кнопки "+ " и "-" для включения или снятия блокировки клавиатуры пульта. Когда блокировка включена, на дисплее отображается символ , в данном случае при нажатии любой кнопки пульта символ на дисплее мигает трижды.

19 **Комбинация кнопок "MODE" и "-": -** Переключение систем Фаренгейта и Цельсия.
Когда агрегат отключен, одновременно нажмите кнопки "MODE" и "-" для переключения между отображением занчения температуры в ˚C или в ˚F.

Замена батареек

1. Снимите крышку батарейного отсека на тыльной части пульта управления (как показано на рисунке).
2. Извлеките старые батарейки.
3. Вставьте две новые батарейки размера AAA (1.5В), соблюдая полярность.
4. Установите на место крышку батарейного отсека.

Примечания:
- При замене батареек не используйте старые батарейки или батарейки различных типов, в противном случае возможно нарушение работы пульта.
- Если пульт ДУ не будет использоваться в течение длительного периода времени, извлеките батарейки для предотвращения протечки.
- Пульт должен использоваться в пределах зоны приема сигнала.
- Пульт должен располагаться на расстоянии 1 м от телевизоров и стереосистем.
- В случае нарушений работы пульта ДУ необходимо вытащить батарейки и через 30 сек вставить их снова. В случае сохранения нарушений работы пульта ДУ необходимо заменить батарейки.

Схема замены батареек пульта:

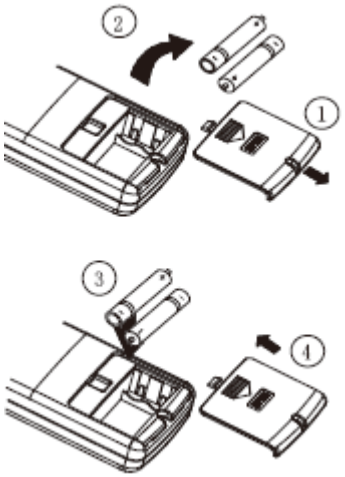

Монтаж кассетного внутреннего блока

Требования к монтажному пространству

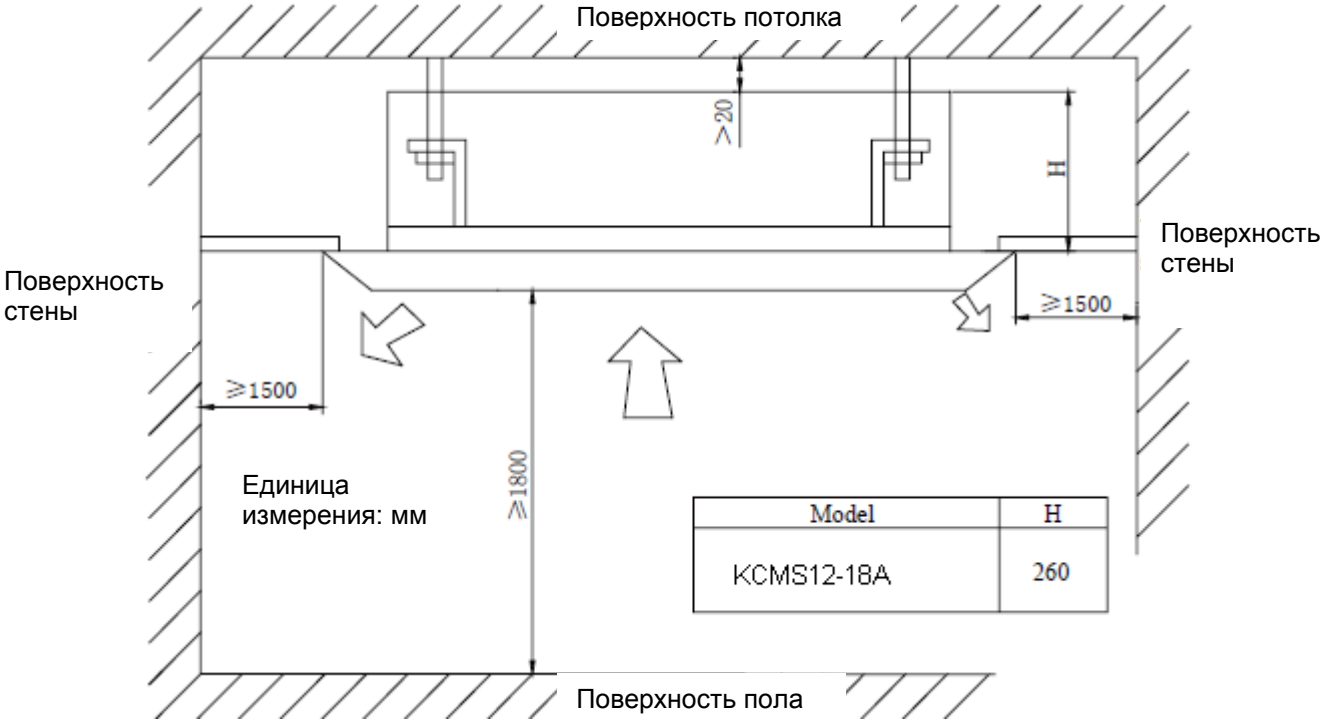

Рис. 1

Выберите место установки внутреннего блока

1. Убедитесь в отсутствии препятствий у впускного и выпускного отверстий внутреннего блока, чтобы воздушный поток мог свободно распространяться по помещению и беспрепятственно попадать в блок.
2. Убедитесь, что монтаж осуществляется в соответствии с требованиями схемы монтажного пространства.
3. Выберите место, которое может выдержать четырехкратный вес внутреннего блока без увеличения рабочего шума и возникновения вибраций.
4. Обеспечивается горизонтальность монтажа блока.
5. В выбранном месте несложно организовать дренаж конденсата, и выполнить гидравлические и электрические подключения к наружному блоку.
6. Убедитесь в наличии достаточного пространства для осуществления обслуживания. Убедитесь, что расстояние между внутренним блоком и поверхностью земли превышает 1800 мм.
7. Убедитесь, что место установки может выдержать четырехкратный вес агрегата. Если необходимо, укрепите место монтажа перед установкой блока.

⚠ **Внимание!**

При установке блока в столовой или на кухне в теплообменник и водяной насос будет попадать большое количество сажи и пыли, что приведет к сокращению мощности теплообменника, утечке воды и нарушению работы водяного насоса. **В данном случае необходимо выполнение следующих действий:**

1. Убедитесь, что вытяжка над плитой имеет достаточную мощность для улавливания сажи.
2. Устанавливайте кондиционер как можно дальше от помещения кухни, чтобы сажа не попадала в кондиционер.

Важные замечания:
- Чтобы гарантировать высокую производительность и длительную безаварийную работу, монтаж блока должен осуществляться квалифицированным персоналом в соответствии с данным руководством.
- Свяжитесь с местным авторизованным сервисным центром перед монтажом.

2

Размеры отверстий в потолке и расположение монтажных винтов (M10)

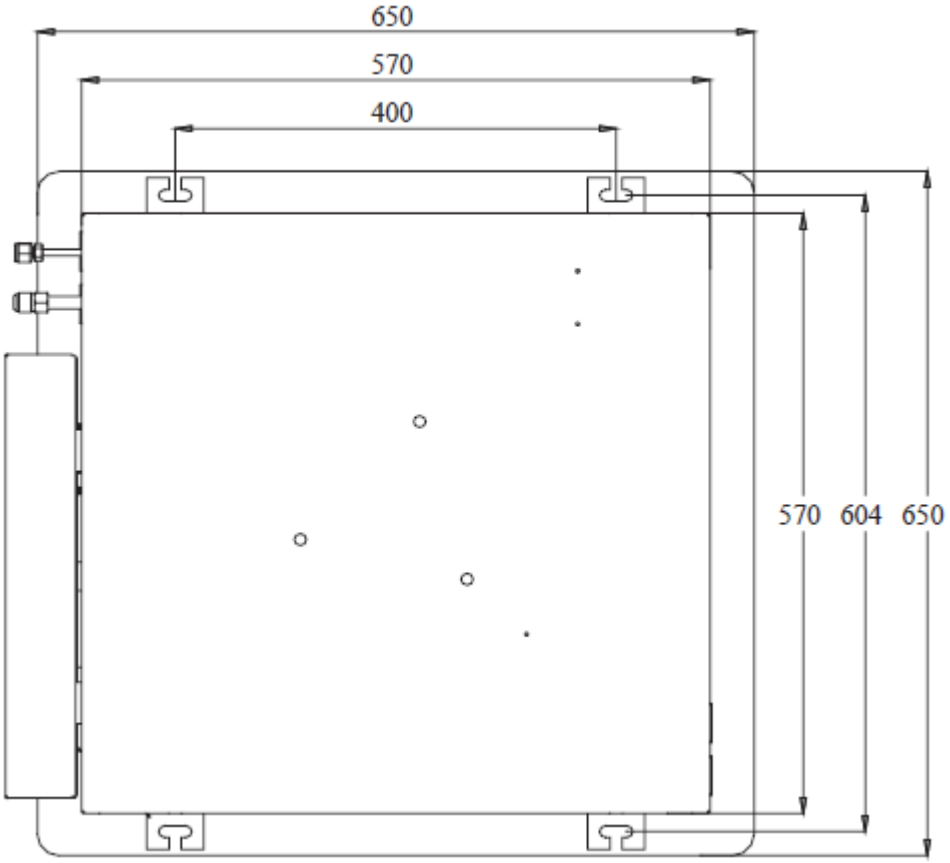

Рис. 2 Монтажные размеры
GKH(12)BA-K3DNA2A/IGKH(18)BA-K3DNA2A/I

Просверливание отверстий в потолке должно выполняться квалифицированными специалистами.

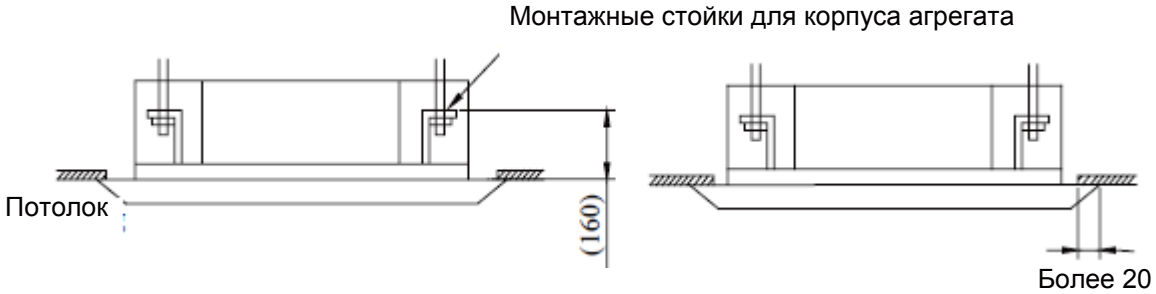

Рис. 3

Примечания: Размер отверстий в потолке со знаком * может равняться 910 мм. Но размер перекрывающихся участков потолка и декоративной панели должен быть не менее 20 мм.

Закрепление корпуса кондиционера

1. Первый этап.

- При креплении монтажной стойки винтами используйте гайку и прокладку индивидуально для верхней и нижней частей панели. Использование крепежной пластины прокладки может предотвратить разрыв прокладки.

2. Используйте монтажную пластину.

- Соотнесите монтажную пластину с отверстиями в потолке.

- Центр отверстия в потолке отмечается на монтажной пластине.

- Прикрепите монтажную пластину к агрегату при помощи болтов (3 шт.), зафиксируйте угол дренажного трубопровода в выходном вентиляционном отверстии при помощи болта.

3. Разместите блок в месте монтажа (см. Рис. 3).

4. Проверьте горизонтальность расположения блока.

- Дренажный насос и поплавковый выключатель входят в состав внутреннего блока, проверьте горизонтальность 4 углов агрегата с помощью водяного уровня (если агрегат имеет уклон в сторону, противоположную стороне дренажа воды, это может привести к неисправности поплавкового выключателя и утечке воды).

5. Снимите крепежную пластину прокладки и затяните гайку.

6. Снимите монтажную пластину.

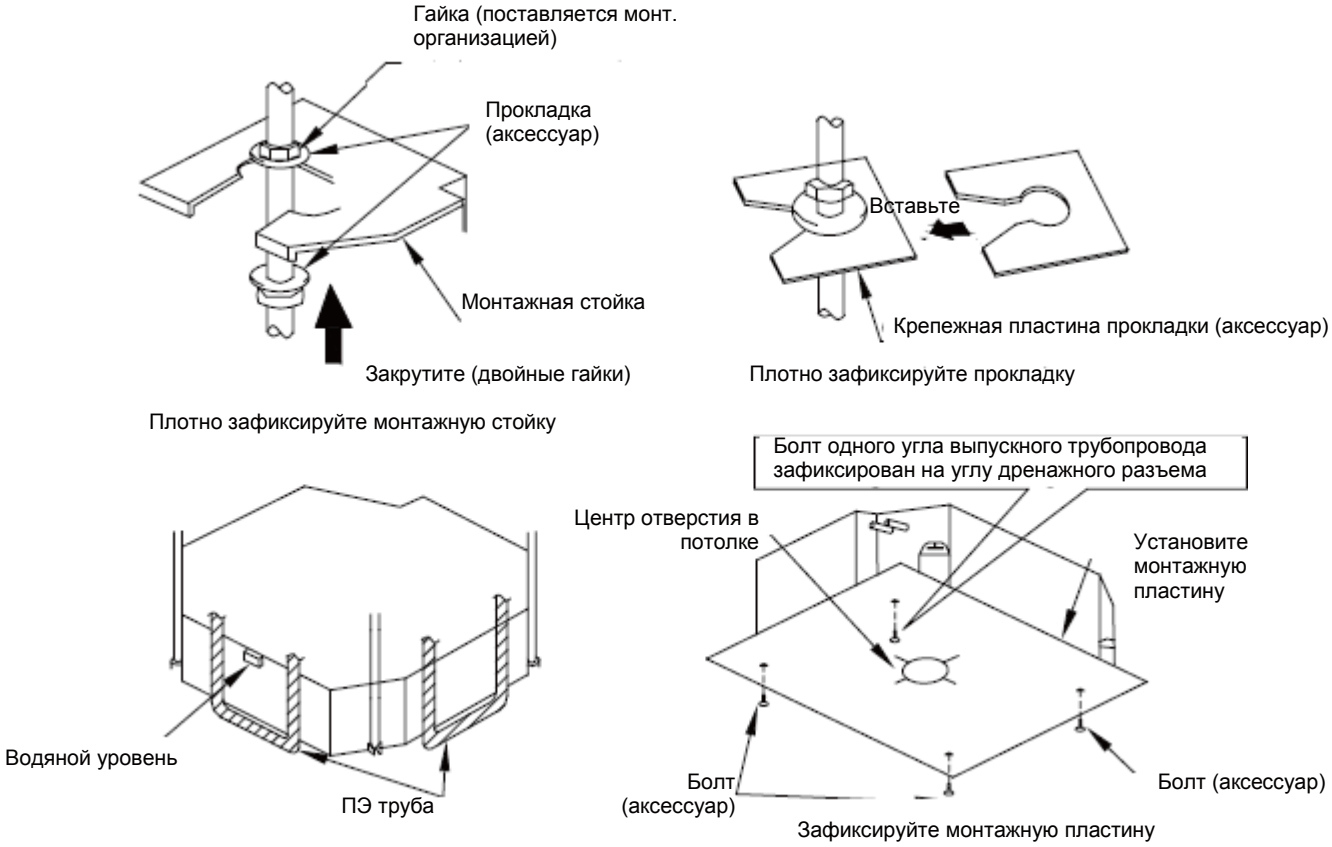

Рис. 4

⚠ **Внимание!**

Плотно затяните крепежные гайки и болты для предотвращения падения агрегата.

Подключение трубопровода хладагента

- При подключении трубопроводов хладагента к блоку или их отсоединении от блока используйте гаечный и динамометрический ключи, как показано на Рис. 5.
- При подключении нанесите на внутреннюю и наружную поверхности конусной гайки смазочное масло, закрутите ее вручную, затем затяните гаечным ключом.
- См. Табл. 1 для проверки правильности выбора значения крутящего момента (слишком сильное затягивание гайки приведет к ее повреждению и появлению утечки).
- Проверьте трубопроводы на наличие утечек, затем выполните их теплоизоляцию, как показано на Рис. 5.
- Используйте изоляцию средней толщины.

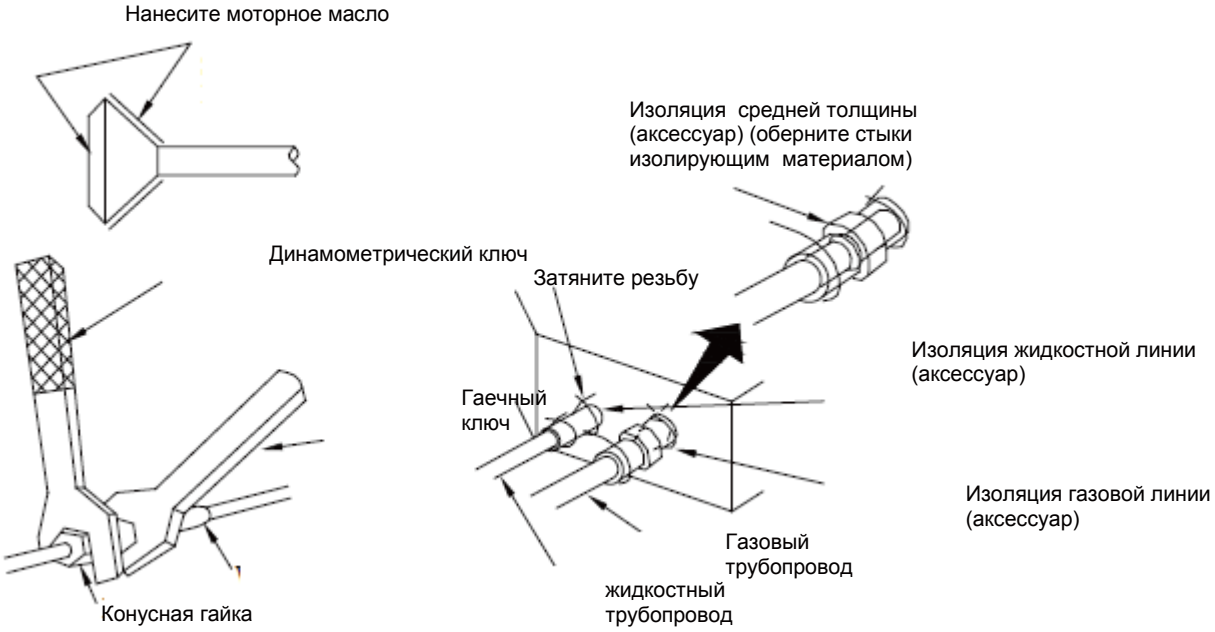

Рис.5

Табл. 1: Значение крутящего момента

Диаметр (дюйм)	Толщина поверхности (мм)	Крутящий момент (Н·м)
φ1/4’’	≥ 0.5	15-30 (Н·м)
φ3/8’’	≥ 0.71	30-40 (Н·м)
φ1/2’’	≥ 1	45-50 (Н·м)
φ5/8’’	≥ 1	60-65 (Н·м)
φ3/4’’	≥ 1	70-75 (Н·м)

Дренажные трубопроводы

1. Монтаж дренажного шланга

- Диаметр дренажного шланга должен быть равным или превышать диаметр соединительного трубопровода (наружный диаметр 25 мм, толщина стенок ≥ 1.5 мм).

- Дренажный шланг должен быть коротким, угол уклона должен быть не менее 1/100 для предотвращения образования воздушных пузырьков.

- В случае невозможности обеспечения требуемого угла уклона необходимо использование стояка.

- Во избежание изгибов дренажного шланга расстояние между монтажными стойками должно составлять 1 - 1.5 м.

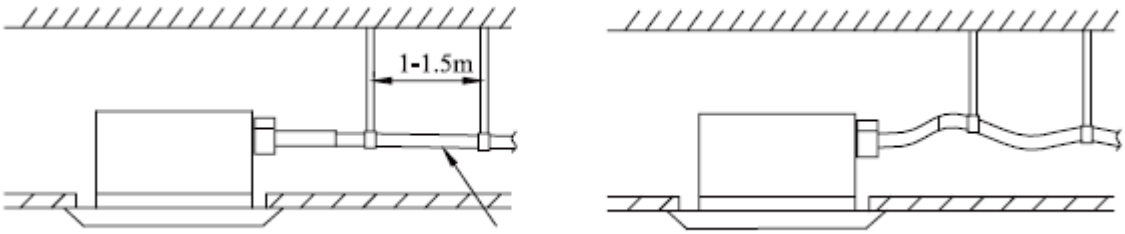

О (правильно) уклон 1/100 или более

Рис. 6

Х (неправильно)

- Используйте дренажный шланг и хомут. Вставьте дренажный шланг в вентиляционное отверстие, затем закрепите хомут.
- Оберните губкой большой толщины место зажима дренажного шланга для теплоизоляции.
- Желательно выполнить теплоизоляцию дренажного шланга.

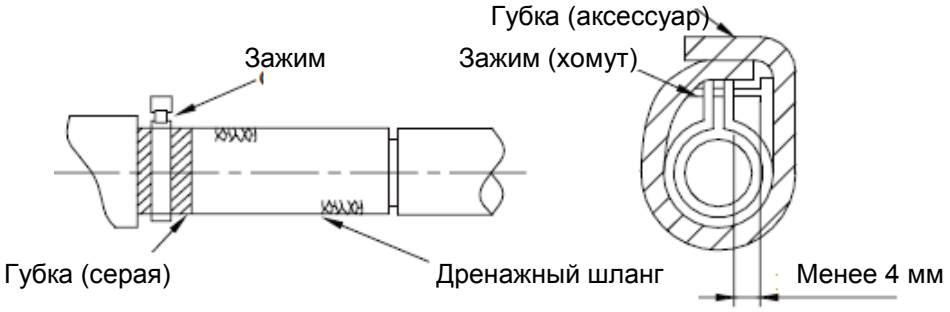

Рис. 7

Рекомендации по установке дренажного стояка

Высота монтажа стояка должна быть менее 280 мм.

Стояк должен образовывать прямой угол с агрегатом, расстояние до агрегата не должно превышать 300 мм.

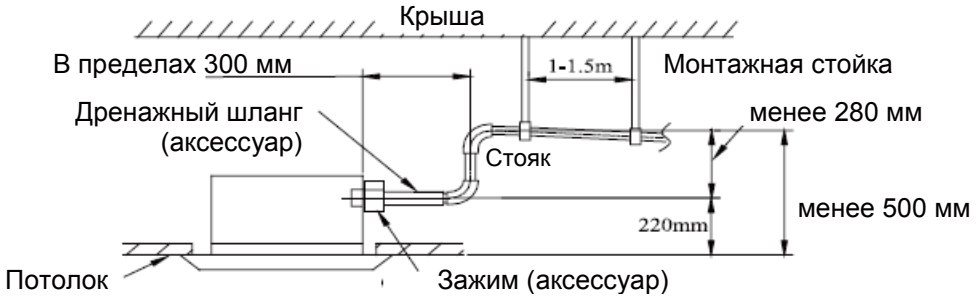

Рис. 8

Высота уклона дренажного шланга должна находиться в пределах 75 мм, чтобы дренажное отверстие не подвергалось излишнему воздействию внешней силы.

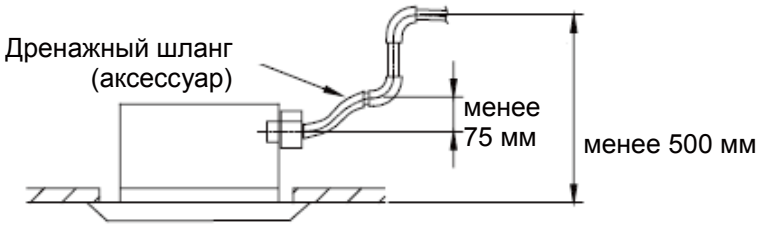

Рис. 9

Подсоедините дренажные шланги в соответствии со следующим рисунком в случае соединения в одном месте нескольких дренажных шлангов.

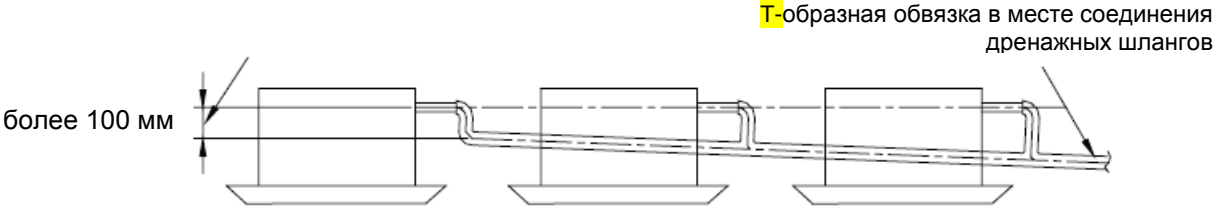

Спецификация соединения дренажных шлангов должна соответствовать производительности блоков

Рис. 10

Проверьте качество дренажа после монтажа шланга.

Проверьте работу дренажа при медленном впрыскивании порядка 500 мл. жидкости из выходного вентиляционного отверстия или пробного отверстия.

Проверьте эффективность дренажа при работе кондиционера в режиме охлаждения после выполнения монтажа электрических соединений.

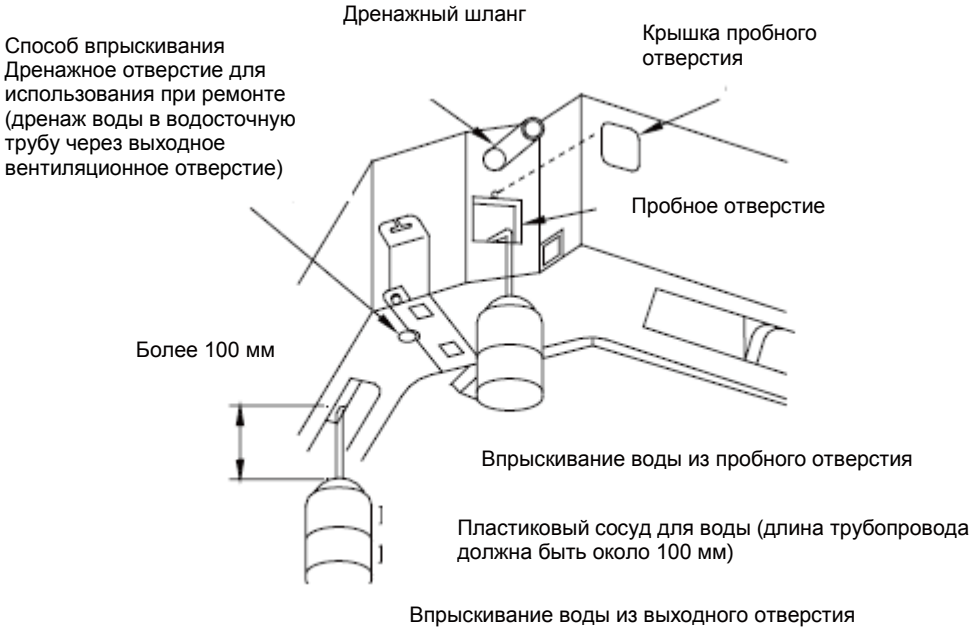

Рис. 11

Электроподключения

⚠ **Внимание: Питание внутреннего блока должно подключаться к наружному блоке.**

- Обратитесь к схеме электроподключения, поставляемой с агрегатом.
- Электроподключение должно осуществляться квалифицированными специалистами.
- Необходимо обязательно выполнять заземление агрегата.

Подключение контроллера

Подключение линии связи:

1) Снимите крышку узла контроллера, протяните проводку (линию связи) через резиновую заглушку А и закрепите зажимом.

2) Осуществите подключение в соответствии со схемой электроподключения, расположенной внутри блока.

- Зафиксируйте зажим после соединения.
- Оберните электропроводку губкой малой толщины для предотвращения конденсации.
- Крепко зафиксируйте зажим после соединения, затем закрепите проводку.
- Подключите 3х-жильный резиновый кабель к клеммам клеммной колодки.

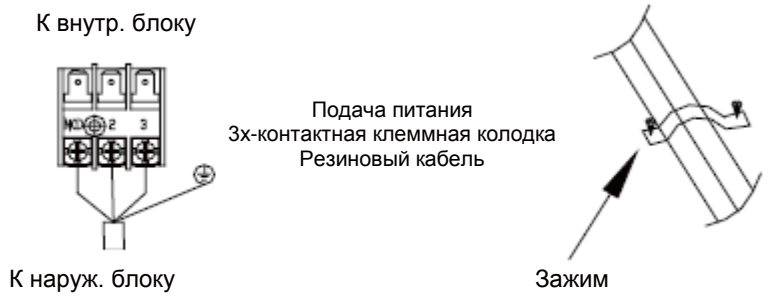

Рис. 12

Таблица рекомендуемых характеристик кабеля питания внутреннего блока

Модель	Параметры электропитания (В, Ф, Гц)	Сечение заземления (мм2)	Мин. сечение (мм2)
KCMS12A	220~240V-1Ph-50Hz	1.0 мм2X1	1.0 мм2X3
KCMS18A	220~240V-1Ph-50Hz	1.0 мм2X1	1.0 мм2X3

Монтаж панели

Приложите панель к корпусу внутреннего блока, сопоставляя положение привода жалюзи панели, положение трубопровода панели и положение трубопровода внутреннего блока, как показано на Рис. 13.

1) Выполните временный монтаж панели к блоку при помощи зажима и крючка, расположенного с противоположной стороны от привода жалюзи панели (2 позиции).

2) Используйте 2 оставшихся крючка и зажима (следите за тем, чтобы проводка привода жалюзи не попала в уплотнительный материал).

3) Затяните 4 винта с шестигранной головкой под зажимами на расстоянии примерно 15 мм (панель поднимется).

4) Отрегулируйте положение панели, поворачивая ее в направлении, указанном стрелкой, как показано на Рис. 13, до момента ее полного контакта с потолком.

5) Закручивайте винты до тех пор, пока толщина уплотнительного материала между панелью и блоком не достигнет 5-8 мм.

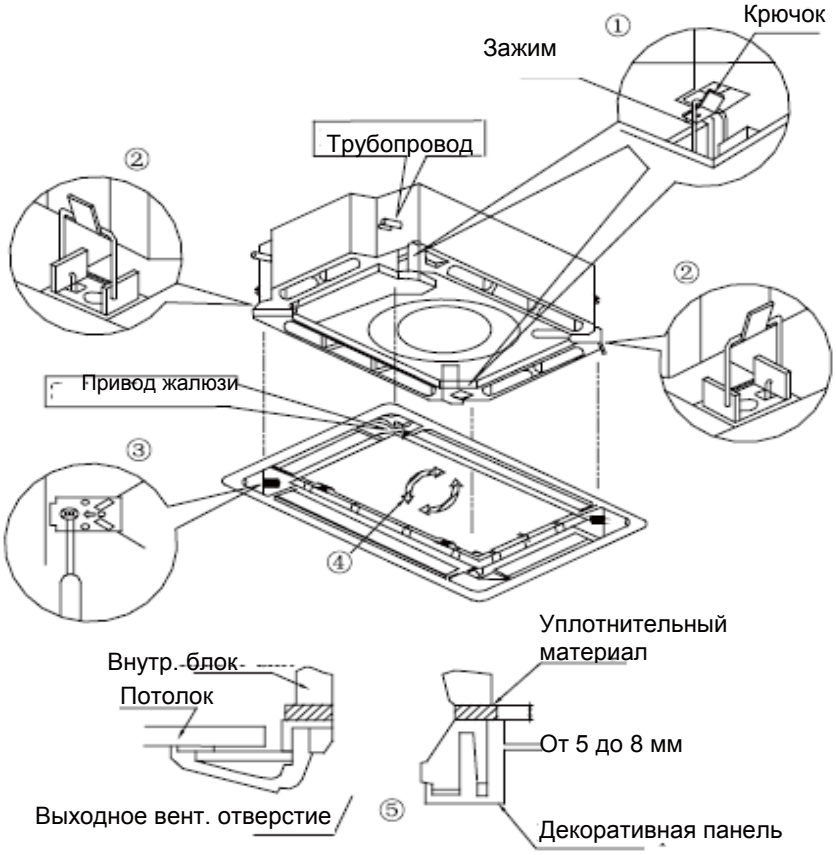

Рис. 13

Примечания:

Неправильная фиксация винтов может привести к неисправностям, указанным на Рис.14.

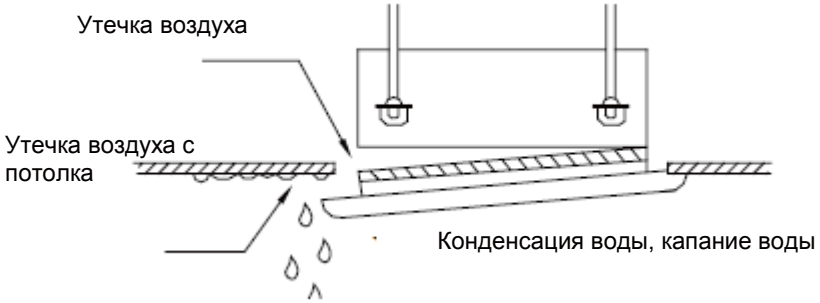

Рис. 14

2. Если после закручивания винтов между потолком и панелью остается зазор, отрегулируйте высоту внутреннего блока, как показано на Рис. 15.

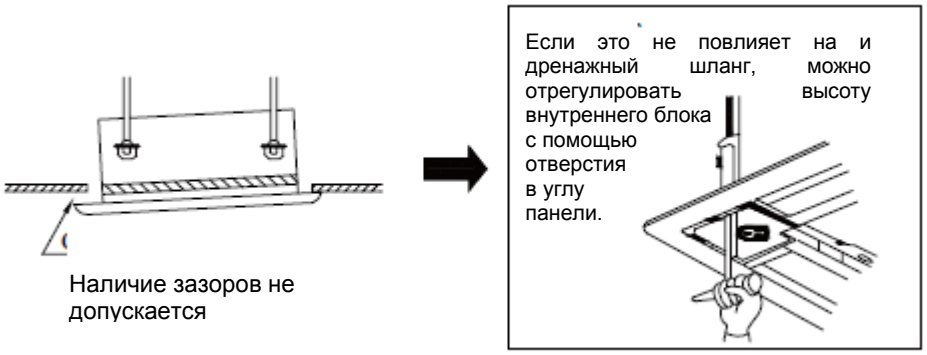

Рис. 15

После фиксации убедитесь в отсутствии зазоров между потолком и панелью.

3. Подключение декоративной панели.

Подсоедините разъемы для проводки привода жалюзи (в 2 местах), расположенного на панели.

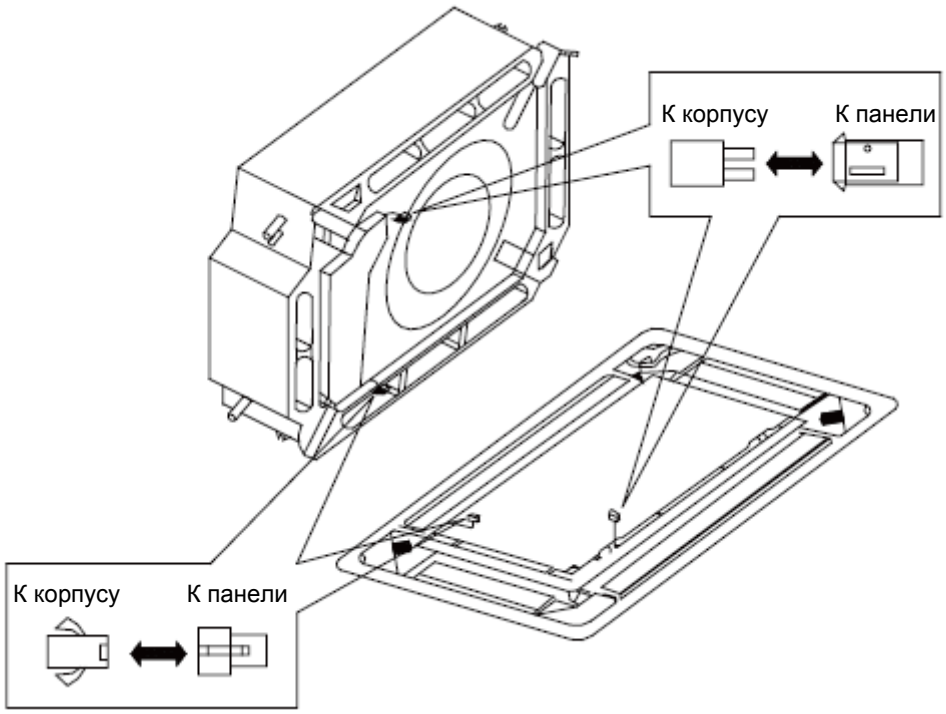

Рис. 16

Компоненты кассетного внутреннего блока

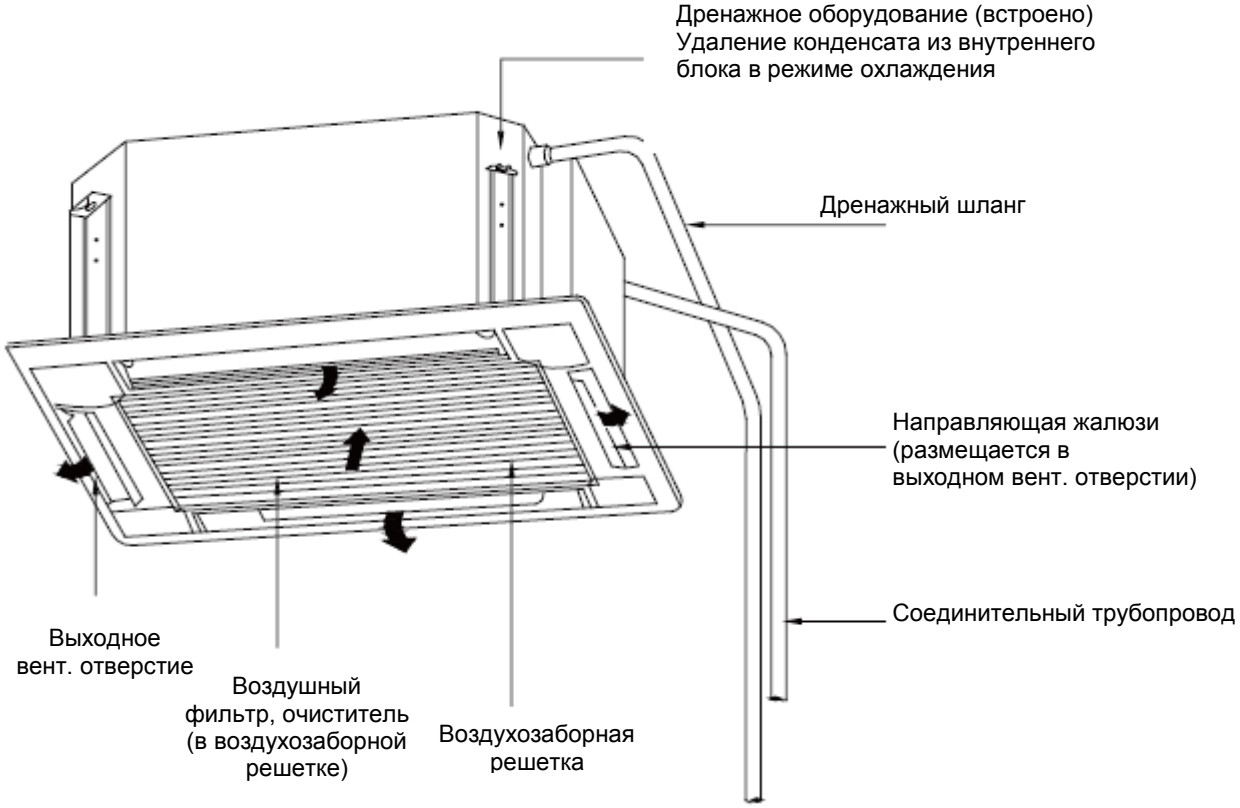

KCMS12-18A

Диапазоны рабочих температур

Режим работы	Внутренний блок		Наружный блок	
	Темп. по сухому термометру ˚С	Темп. по влажному термометру ˚С	Темп. по сухому термометру ˚С	Темп. по влажному термометру ˚С
Ном. охлаждение	27	19	35	24
Макс. охлаждение	32	23	48	26
Мин. охлаждение	21	15	18	—
Номин. нагрев	20	15	7	6
Макс. нагрев	27	—	24	18
Мин. нагрев	20	15	-15	-16

Устранение неисправностей

Предупреждение!

- При возникновении неисправности немедленно выключите главный выключатель подачи питания (например, при появлении запаха гари и т.д.) и обратитесь в сервисный центр, в противном случае возможно повреждение агрегата, поражение электрическим током или возникновение пожара.

- Не осуществляйте ремонт кондиционера. Обратитесь в сервисный центр для ремонта или перемещения кондиционера.

Перед обращением в сервисный центр осуществите следующие проверки:

Признак	Причина	Меры по устранению
Кондиционер не запускается	Перегорел предохранитель, открыт выключатель	Замените предохранитель или закройте выключатель
	Сбой подачи питания	Осуществите повторный запуск после возобновления подачи питания
	Отошел кабель питания	Проверьте подключение кабеля
	Сели батарейки беспроводного пульта ДУ	Замените батарейки
	Пульт ДУ находится вне зоны действия управления	Зона действия управления 8 м
Кондиционер запускается, но неожиданно отключается	Заблокированы воздухозаборные или воздуховыпускные отверстия внутреннего или наружного блоков	Удалите препятствия
Нетипичные значения хладо- и теплопроизводительности	Заблокированы воздухозаборные или воздуховыпускные отверстия внутреннего или наружного блоков	Удалите препятствия
	Неправильное значение уставки температуры	Отрегулируйте уставку на беспроводном или проводном пульте управления
	Слишком низкая уставка скорости вращения вентилятора	Отрегулируйте уставку на беспроводном или проводном пульте управления
	Неправильное направление воздушного потока	Отрегулируйте уставку на беспроводном или проводном пульте управления
	Открыты дверь или окно	Закройте дверь или окно
	Прямой солнечный свет	Повесьте на окно штору или жалюзи
	Слишком много людей в помещении	
	Слишком много источников тепла в помещении	Сократите количество источников тепла
	Фильтр забит грязью	Очистите фильтр

Если после осуществления вышеописанной проверки проблема не устранена, свяжитесь с сервисным центром, опишите признаки неисправности и назовите модель агрегата.

Нижеперечисленные ситуации не являются неисправностью:

«Неисправность»		Причина
Агрегат не запускается	Когда запуск агрегата осуществляется немедленно после его отключения	Защита от перегрузки разрешает запуск агрегата после 3-минутной задержки
	При подаче питания	Режим ожидания 1 минута
Из агрегата выходит туман	В режиме охлаждения	Быстрое охлаждение воздуха помещения с высоким уровнем влажности
Агрегат производит шум	Сразу после включения агрегата слышно легкое потрескивание	Шум связан с инициализацией электронного клапана
	Непрерывные звуки в режиме охлаждения	Звук движения газообразного хладагента в агрегате
	Звук при запуске или остановке агрегата	Звук, с которым газообразный хладагент прекращает движение в агрегате
	Легкий постоянный звук во время или после функционирования агрегата	Звук работы дренажного насоса
	Потрескивание во время или после функционирования агрегата	Звук вызван расширением панели и других частей агрегата вследствие изменения температуры
Из агрегата выходит пыль	Когда агрегат начинает функционировать после длительного периода бездействия	Выдувается пыль накопившаяся во внутреннем блоке
Агрегат издает запах	Во время функционирования	Запах помещения, поглощенный агрегатом, выпускается наружу

Послепродажное обслуживание

В случае возникновения проблем или вопросов по качеству приобретенного кондиционера свяжитесь с местным органом гарантийного и послепродажного обслуживания.

Техническое обслуживание

Если кондиционер не используется в течение длительного периода времени, отключите основной источник питания кондиционера.

⚠ **Предупреждение!**

- Выключите кондиционер и отключите его питание перед осуществлением чистки, в противном случае возможно поражение электрическим током или получение травмы.
- Не допускайте попадания воды на агрегат, в противном случае возможно поражение электрическим током.

Очистка воздушного фильтра

Очистка воздушных фильтров должна осуществляться квалифицированными специалистами с соблюдением требуемых мер безопасности.

В случае установки кондиционера в запыленном помещении рекомендуется проводить частую очистку воздушного фильтра (чаще чем раз в полгода).

1. Откройте воздухозаборную решетку.

Ослабьте два винта на воздухозаборной решетке с помощью отвертки. Одновременно потяните 2 ручки на воздухозаборной решетке в направлении, показанном стрелкой на рис.17, медленно потяните решетку вниз (при закрытии совершите обратные действия).

2. Снимите воздушный фильтр

Потяните за ручку позади воздухозаборной решетки, поднимите решетку и снимите ее. Затем снимите 3 дополнительных очистителя воздуха, расположенные на фильтре.

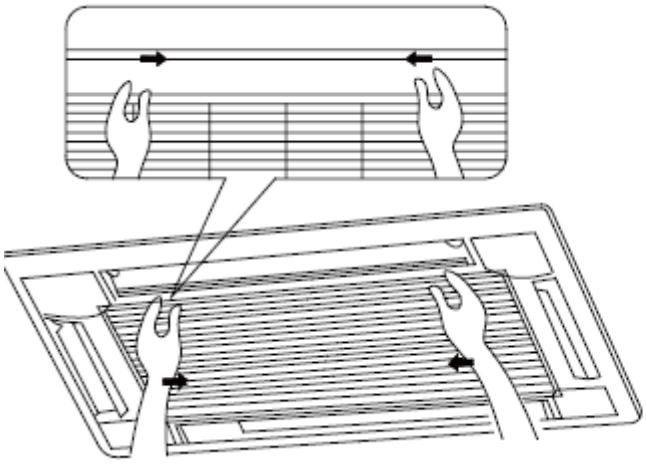

Рис. 17

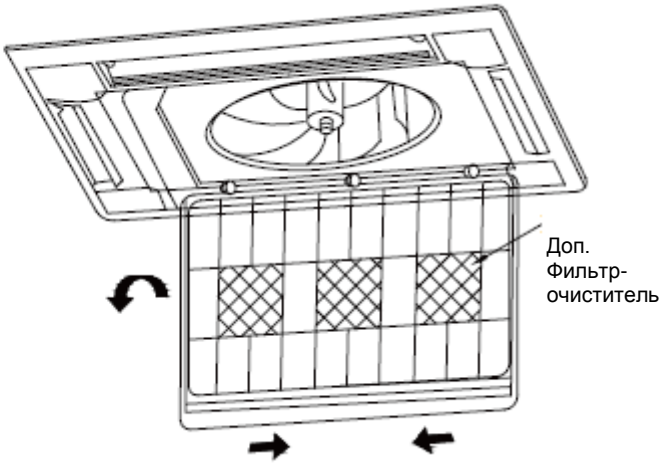

Рис. 18

3. Очистите сетчатый фильтр с помощью пылесоса или воды, при наличии сильных загрязнений (масляные пятна) примените теплую воду (температурой ниже 45˚С) и губку, затем высушите фильтр в тени.

⚠ **Примечание!**

Не используйте для очистки фильтра воду температурой выше 45˚С во избежание деформации.

Не сушите фильтр над огнем.

4. Установите воздушный фильтр

Установите 3 дополнительных воздухоочистителя на сетчатый фильтр, установите фильтр на выпуклости воздухозаборной решетки, потяните ручку позади воздухозаборной решетки внутрь для фиксации фильтра, как показано на Рис. 19.

5. Закройте воздухозаборную решетку (см. шаг 1).

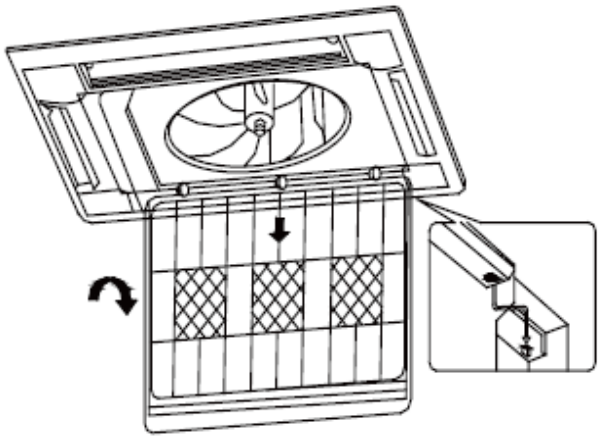

Рис. 19

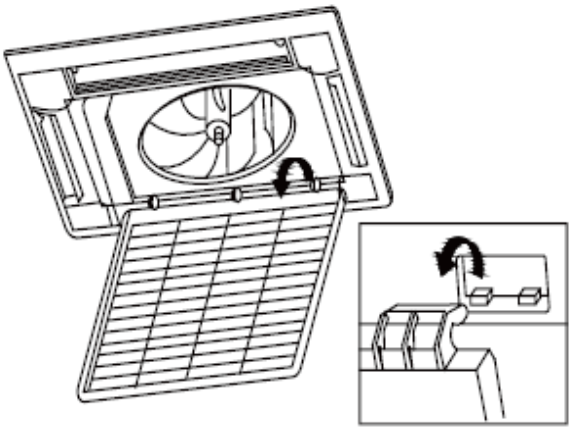

Рис. 20

Очистка воздухозаборной решетки

1. Откройте воздухозаборную решетку (см. шаг 1 в разделе «Очистка воздушного фильтра»).
2. Снимите воздушный фильтр (см. шаг 2 в разделе «Очистка воздушного фильтра»).
3. Снимите воздухозаборную решетку.

Откройте воздухозаборную решетку на угол 45°, как показано на Рис. 20, поднимите ее.

4. Очистка

Очистите решетку при помощи мягкой щетки, воды и нейтрального чистящего средства, затем стряхните воду и высушите решетку.

⚠ **Внимание!**

Не используйте для очистки решетки воду температурой выше 45˚С во избежание деформации.

5. Установите воздухозаборную решетку (см. шаг 3 в данном разделе).
6. Установите воздушный фильтр (см. шаг 4 в разделе «Очистка воздушного фильтра»).
7. Закройте воздухозаборную решетку (см. шаг 1).

Установка и замена дополнительных фильтров (не для всех комплектаций)

1. Откройте воздухозаборную решетку (см. шаг 1 в разделе «Очистка воздушного фильтра»).
2. Снимите дополнительные фильтры.

Как показано на Рис. 21, снимите воздушный фильтр, открутите болты, фиксирующие дополнительные фильтры на основном фильтре, затем снимите дополнительные фильтры.

3. Замените дополнительные фильтры, установите их на стойке и зафиксируйте на основном фильтре.
4. Установите воздушный фильтр (см. шаг 4 в разделе «Очистка воздушного фильтра»).

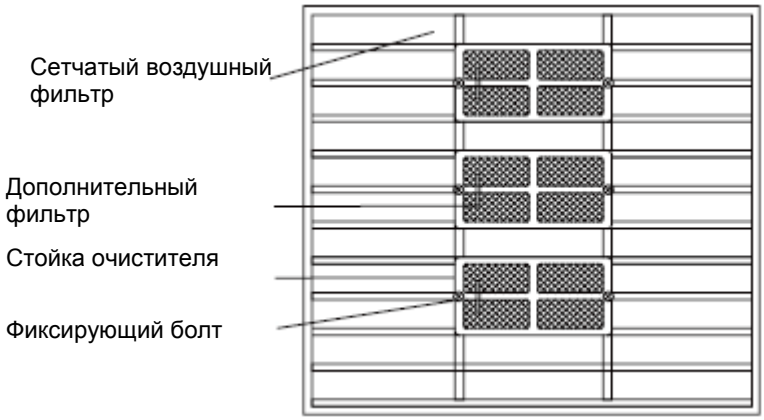

Рис. 21

Функции и период использования дополнительных фильтров

- поглощают CO, CO_2, бензол, альдегиды, запах бензина и т.д.
- поглощают вредные вещества размером менее 1мкм из воздуха (пыль, пыльца, бактерии, вирусы).
- Срок службы от 6 месяцев до 1 года. При необходимости замены очистителя обратитесь в центр техобслуживания для покупки нового очистителя.

Очистка выходного вентиляционного отверстия и поверхности панели

- Очистите поверхность панели мягкой сухой тряпкой или влажной тряпкой с нейтральным чистящим средством.
- Запрещается использование керосина, бензина, растворителей, чистящих порошков для очистки поверхности панели.
- В случае сильного загрязнения направляющей жалюзи ее можно снять для осуществления очистки (см. ниже).

Демонтаж и установка направляющей жалюзи

1. Снимите направляющую жалюзи.

Ослабьте болты на обоих концах направляющей жалюзи.

⚠ **Внимание!**

Не следует применять силу при очистке направляющей жалюзи.

2. Установите направляющую жалюзи.

Слегка поверните направляющую жалюзи, чтобы выступающие края обоих концов направляющей жалюзи попали в пазы, затем затяните болты.

Техобслуживание до или после сезонного использования

Проверка перед сезонным использованием

- Проверьте, не засорены ли входные/выходные отверстия кондиционера.
- Проверьте кабель заземления.
- Проверьте правильность установки воздушного фильтра.
- После длительного периода отключения включите подачу питания агрегата за 8 часов до начала запуска устройства.

Техобслуживание после сезонного использования

- Очистите фильтр и корпус кондиционера.
- Отключите основной источник питания агрегата.
- Перед поставкой все кондиционеры проходят заводские испытания с целью проверки хладо- и теплопроизводительности, а также уровня звуковой мощности.
- В случае изменения значения параметров обратитесь к данным на идентификационной табличке (шильде) агрегата.

Производитель: GREE ELECTRIC APPLIANCES INC. of ZHUHAI

Адрес производства: West. Jinji Road, Qianshan, Zhuhai, 519070 Guangdong, P.R.C. (К.Н.Р.)
Информация о дате производства указана на шильде изделия в графе «Дата производства / Manufacturing date» в формате дд/мм/гг.

При обнаружении неисправностей изделия необходимо обратиться в сервисный центр.
Контактная информация указана в гарантийном талоне, прилагаемом к кондиционеру

Уполномоченное лицо изготовителя: ЗАО «Холдинговая компания "Юнайтед Элементс Групп"»
ОГРН 1097847130050, ИНН/КПП 7813443770/781301001
Юридический адрес: Россия, 197110, Санкт-Петербург, ул. Пионерская, 53, лит. Л
Фактический адрес: Россия, 197110, Санкт-Петербург, ул. Б.Разночинная, 32
Телефон +7(812)718-55-11, факс +7(812)718-55-14
e-mail: ifo@uelements.com